Huntkey 航嘉

显示器发展史

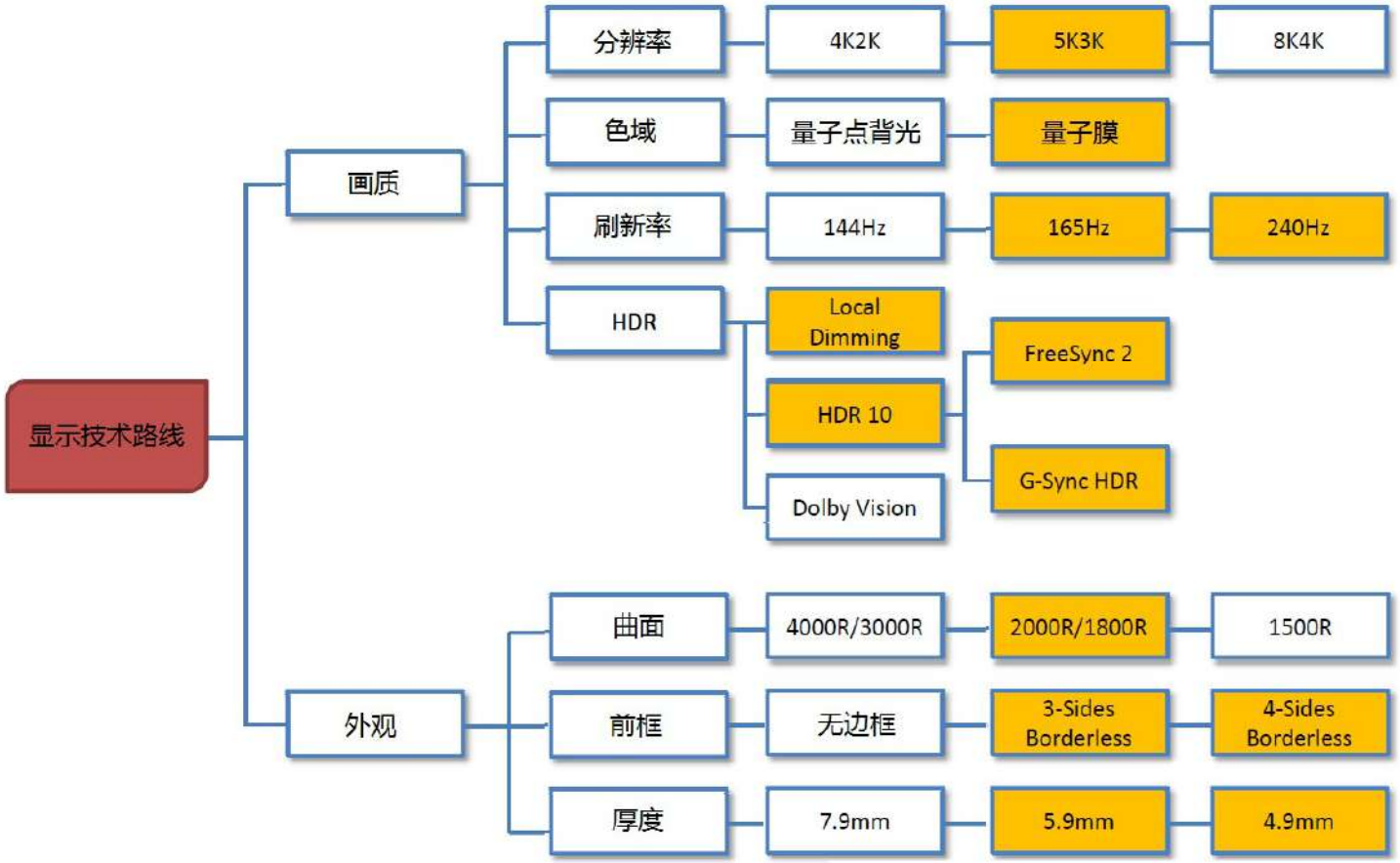
显示技术路线
画质
分辨率
4K2K
5K3K
8K4K
色域
量子点背光
量子膜
刷新率
144Hz
165Hz
240Hz
HDR
Local Dimming
HDR 10
Dolby Vision
FreeSync 2
G-Sync HDR
外观
曲面
4000R/3000R
2000R/1800R
1500R
前框
无边框
3-Sides Borderless
4-Sides Borderless
厚度
7.9mm
5.9mm
4.9mm

Huntkey 航嘉

显示器整机组成

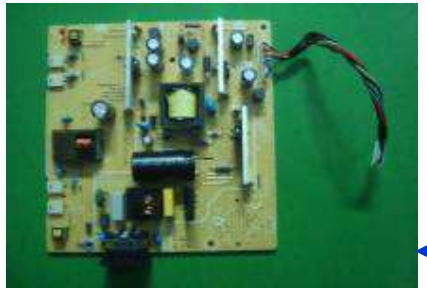

电源、背光二合一板

整机

液晶屏

驱动、控制板

按键板

Huntkey 航嘉

液晶显示器整机方框图

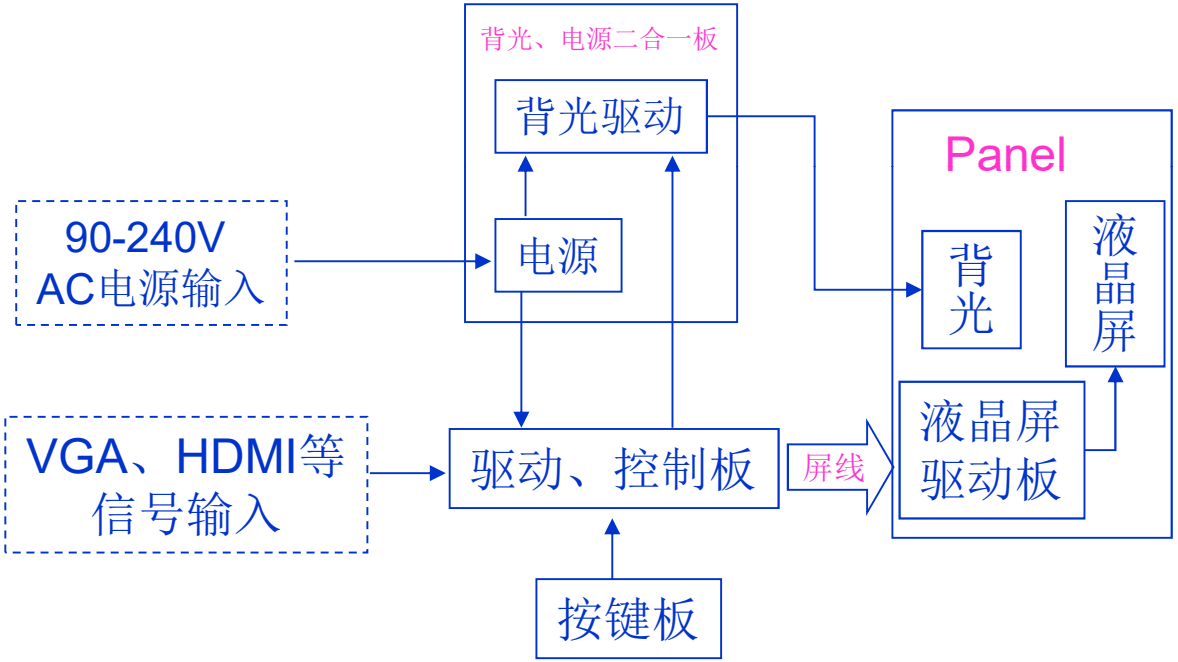

整机拆解图

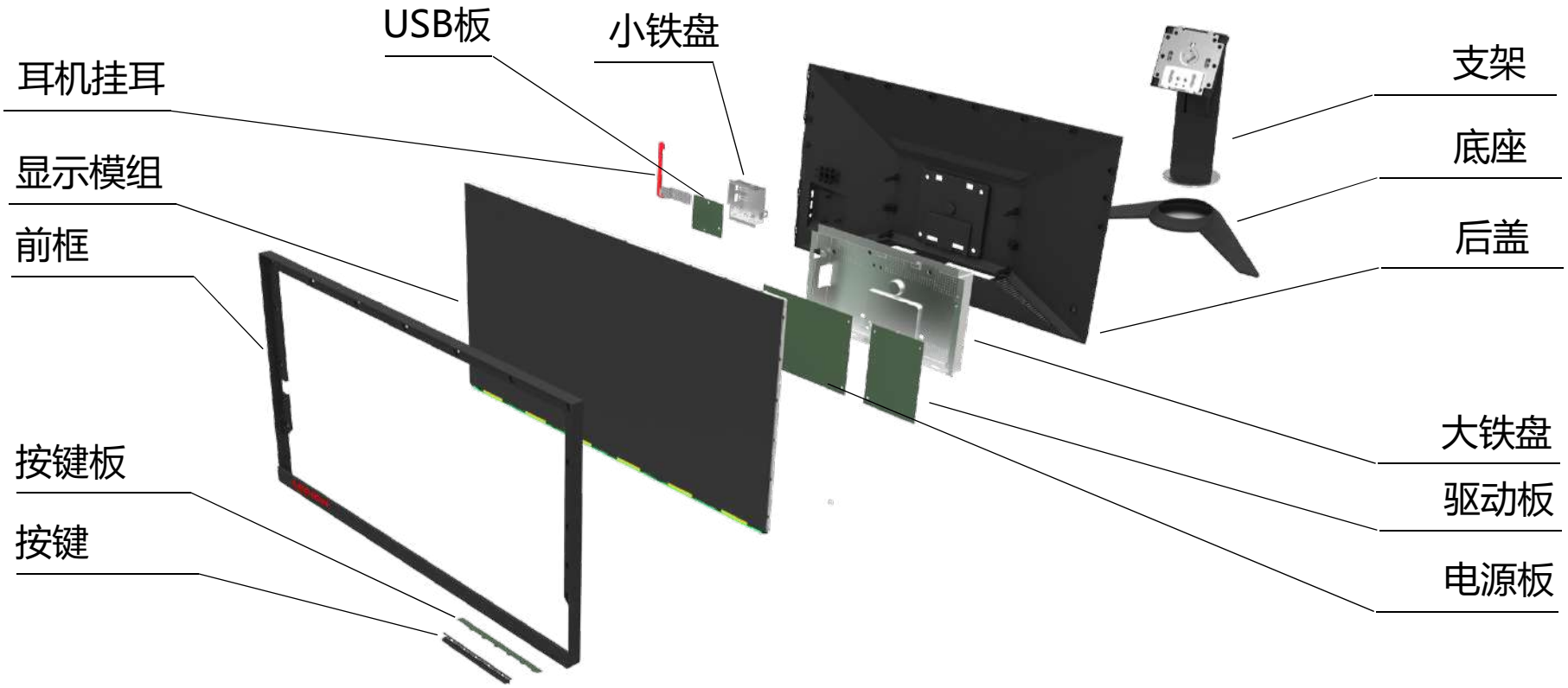

电气-板卡外观图

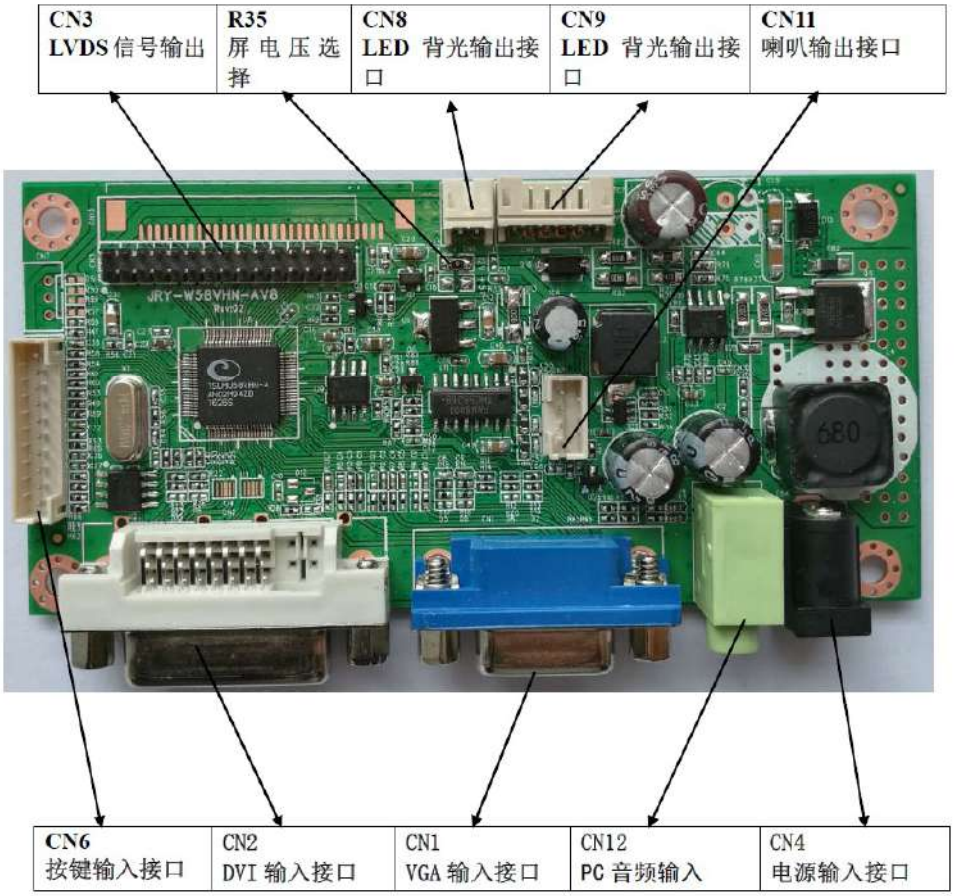
CN3
LVDS 信号输出
R35
屏 电 压 选 择
CN8
LED 背光输出接口
CN9
LED 背光输出接口
CN11
喇叭输出接口
JRY-W58VHN-AV6
680
CN6
按键输入接口
CN2
DVI 输入接口
CN1
VGA 输入接口
CN12
PC 音频输入
CN4
电源输入接口

Huntkey 航嘉

电气-板卡设计流程

电气-硬件架构

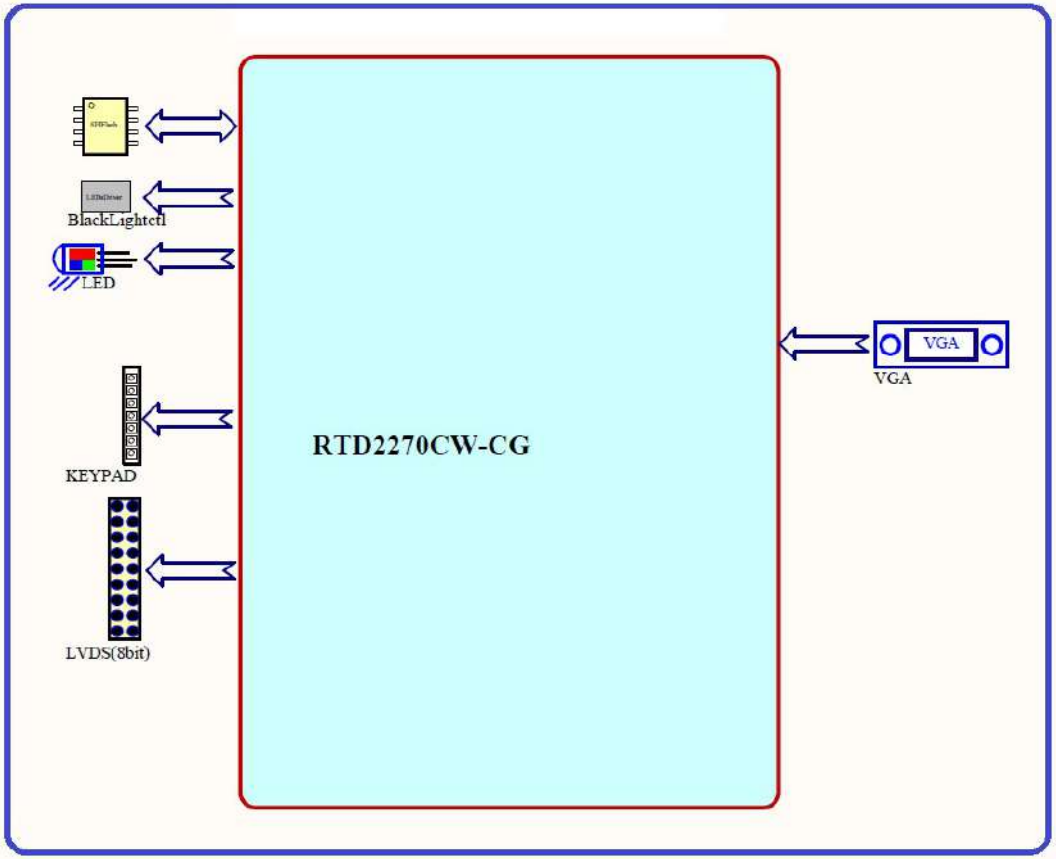
BlackLightctl
LED
KEYPAD
LVDS(8bit)
RTD2270CW-CG
VGA
VGA

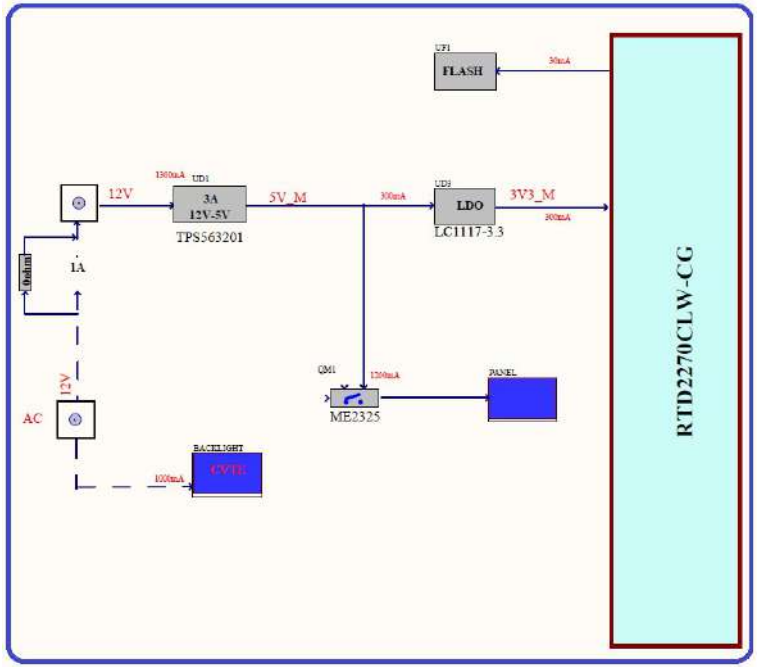
FLASH
12V
3A
12V-5V
TPS563201
5V_M
LDO
LC1117-3.3
3V3_M
1A
12V
AC
ME2325
PANEL
BACKLIGHT
RTD2270CLW-CG